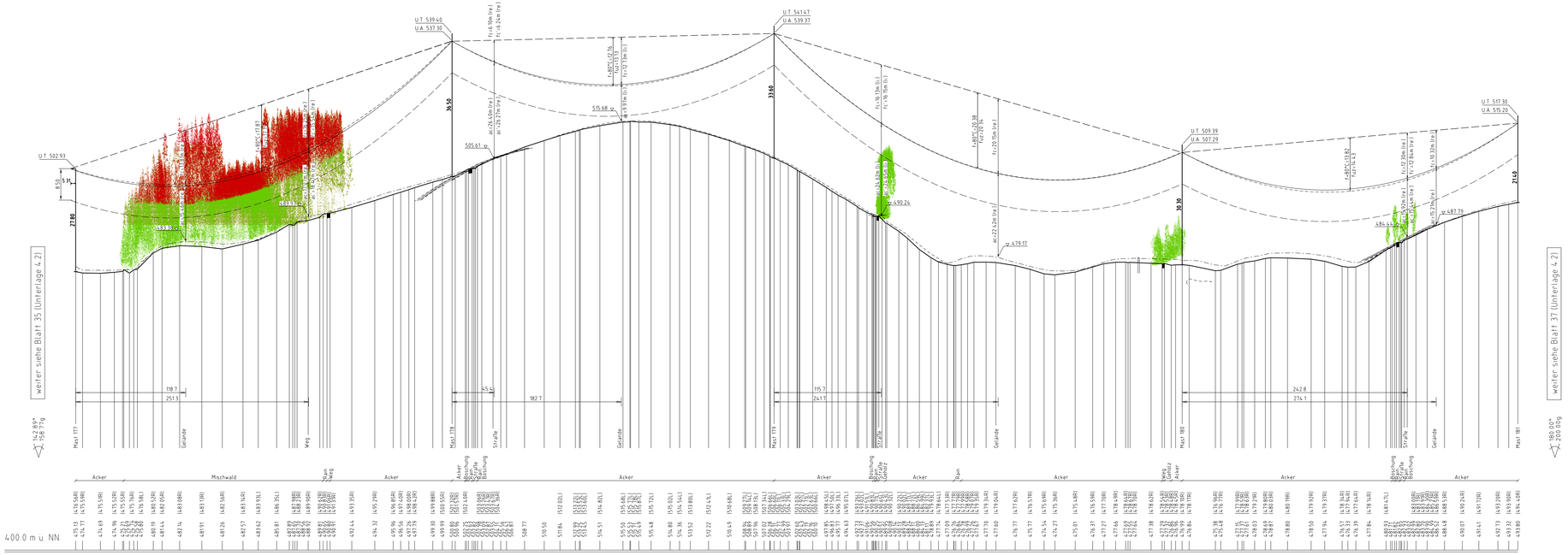

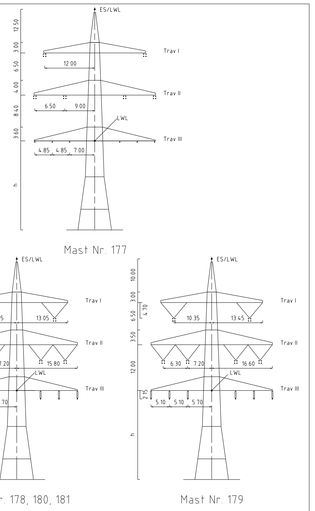

Vegetation dichter als 5.00m am Leiterseil

Vegetation innerhalb des Schutzbereiches

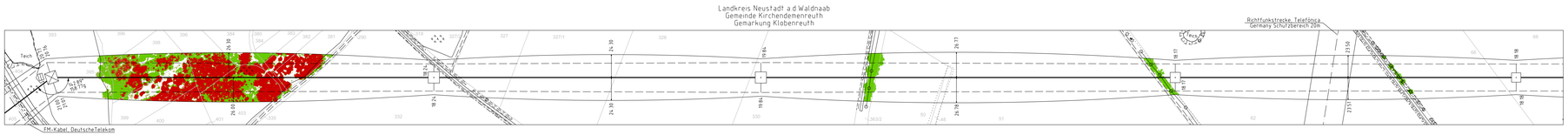

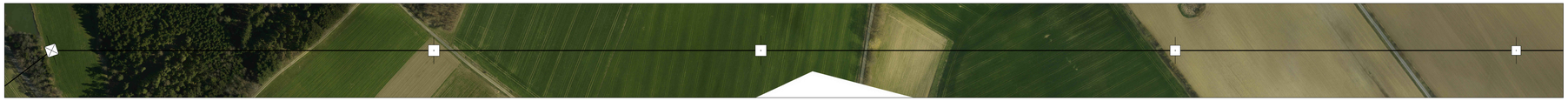

Unterlage 4.2
Blatt 36/57

TENNET
Taking power further

380/110-kV-Leitung
Reg.-Bezirksgrenze Oberfranken/ Oberpfalz - UW Etzenricht
Ltg.Nr. B160
Längenprofil

Mast Nr. 177 - Mast Nr. 181

Maßstab der Längen 1 : 2000
der Höhen 1 : 500

DIN VDE-Bestimmung	DIN VDE 0210/ DIN EN 50341-2-4: 04/2016 (Eszone 2, Windzone 1)
Masttyp	DA-4-DE
Beseilung Leiterseil	2×3×4 565-AL1/72-ST1A, M25=46 0N/mm² (380-kV) 2×3×1 565-AL1/72-ST1A, M25=46 0N/mm² (110-kV)
Erdseil Luftkabel/ sonstige Belegung	3×1 OPGW-DSB8 1×48 SMF (122-AL3/61-A205A - 13 kl. dhgl. bei 10°C, M25=58 1N/mm²
	3×1 OPGW DS/ab 48 SMF (265-AL3/35-A205A 26 5), dhgl. bei 10°C, M25=48 5N/mm²
Kettenlänge	DA=6 50m (3277N) (380-kV) DA-3 55m (1030N) (110-kV) VQ=4.70m (1911N) (380-kV), DH=2 10m (549N) (110-kV)
Seitliche Überhöhung	16.70 m rechts ——·——·—— oder links – – – – – – – aufgenommen

Planfeststellungsunterlage

Aufgestellt
Bayreuth,
Tennet TSO GmbH
15.03.2019
i.V. i.A.

Maßstab 1:2000/500 Einheit Meter

imp GmbH
Lisa-Mahner-Straße 8
95444 Bay.

	Datum	Name
Bearb:	24.08.2018	Schwabe
Gepr:	14.12.2018	Pfeiffer
Norm:	DIN EN 50341-2-4: 04/2016	
Fachbereich TL		

TENNET Taking power further

Zust	Änderung	Datum	Name	Urspr

Satzungsgemäß ausgelegen in der Zeit
vom .....
bis .....
Zeit und Ort der Auslegung sind vor Auslegung ortsüblich bekannt gemacht worden.
Gemeinde: .....
Dienstsiegel / Unterschrift .....
Planfeststellungsbehörde

Fremdleitungen sind nachrichtlich geführt
Es besteht keine Gewähr auf Lage und Vollständigkeit

Geobasisdaten Bayerische Vermessungsverwaltung