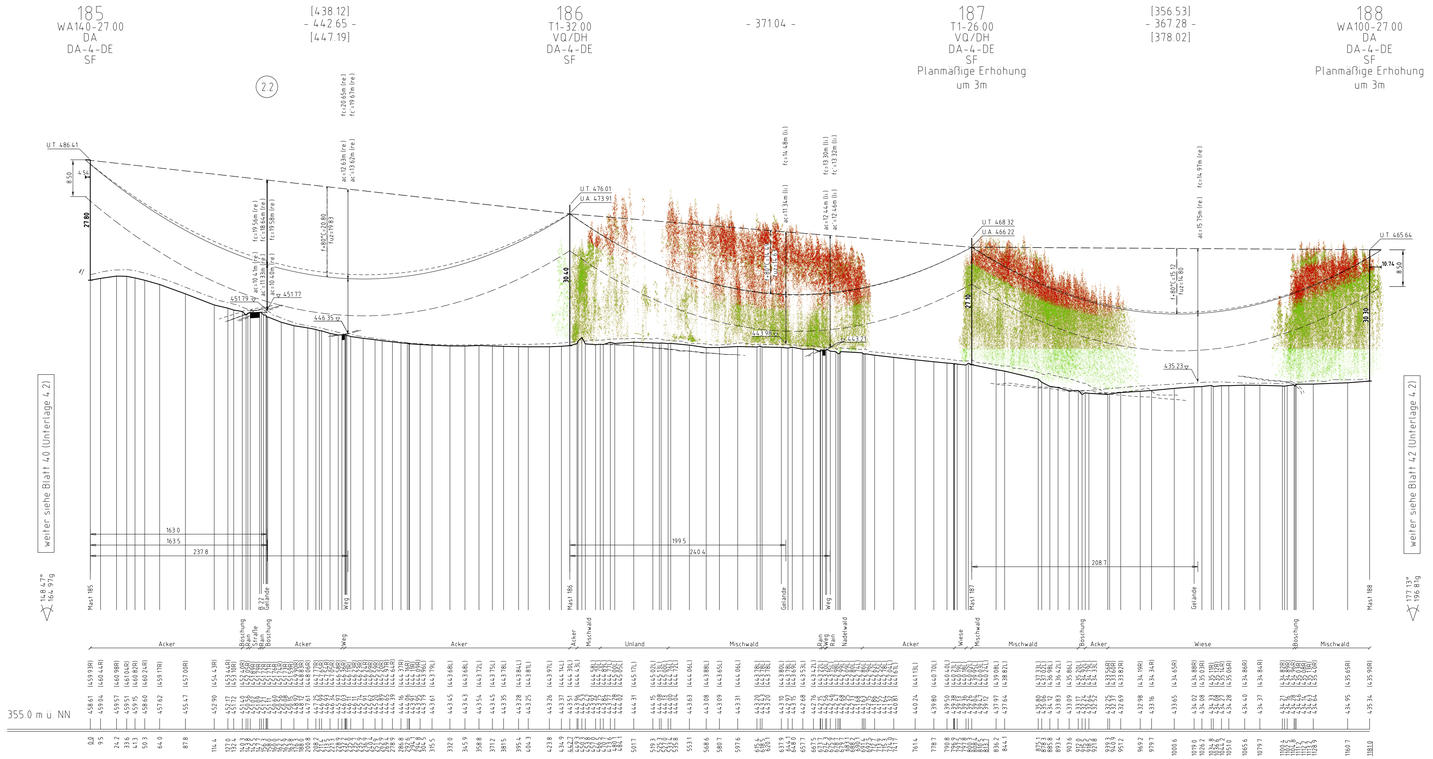

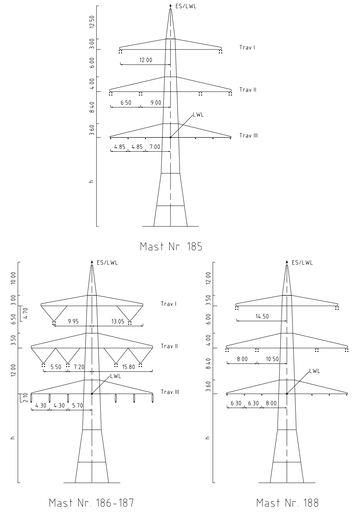

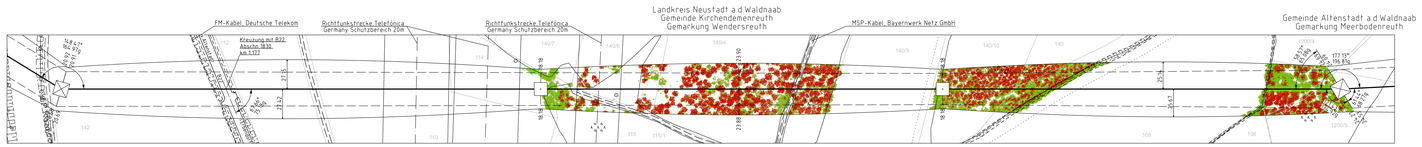

Unterlage 4.2
Blatt 4/~~57~~ 60

TENNET
Taking power further

380/110-kV-Leitung
Reg.-Bezirksgrenze Oberfranken/ Oberpfalz - UW Etzenricht
Ltg.Nr. B160
Längenprofil

Mast Nr. 185 - Mast Nr. 188

1. Deckblatt

Maßstab der Langen 1 : 2000
der Hohen 1 : 500

DIN VDE-Bestimmung	DIN VDE 0210/ DIN EN 50341-2-4: 09/2019 (Eszone 2, Windzone 1)
Masttyp	DA-4-DE
Beseilung Leiterseil	2x3x4 565-AL1/72-ST1A, M25:≤6.0N/mm² (380-kV) 2x3x1 565-AL1/72-ST1A, M25:≤6.0N/mm² (110-kV)
Erdseil Luftkabel/ sonstige Belegung	"GTOPGW-055BB 144B SMF (122-AL3/61-A20SA-13.4)", dmgl. bei 10°C, M25=67.0N/mm² Vogelschutzmarker ø 35m "3xTOPGW 036B 48 SMF (103,-AL3/25-A20SA 26.5), dmgl. bei 10°C, M25=68.5N/mm²"
Kettenlänge	DA-4 50m (3277N) (380-kV), DA-3 59m (1030N) (110-kV) VQ/-4.70m (7917N) (380-kV), Dm/-2 10m (5439N) (110-kV)
Seitliche Überhöhung	20.60 in rechts oder links aufgenommen

Planfeststellungsunterlage

Aufgestellt
Bayreuth,
Tennet TSO GmbH

24.02.2023

i.V. i.A.

Maßstab 1:2000/500 Einheit Meter

imp Part of Dekra
imp GmbH
Erlangen
Erlanger Straße 8
91080 Uttenreuth

	Datum	Name
Bearb:	20.02.2023	Frey
Gepr:	22.02.2023	Pfeiffer
Norm:	DIN EN 50341-2-4: 04/2016	
Fachbereich TL		

TENNET Taking power further

Zust	Änderung	Datum	Name	Urspr
A	1 Deckblatt	24.02.2023	PFF	

Satzungsgemäß ausgelegen in der Zeit
vom .....
bis .....
Zeit und Ort der Auslegung sind vor Auslegung ortsüblich bekannt gemacht worden.
Gemeinde: .....
Dienstsiegel / Unterschrift .....
Planfeststellungsbehörde

Fremdleitungen sind nachrichtlich geführt
Es besteht keine Gewähr auf Lage und Vollständigkeit

Geobasisdaten: Bayerische Vermessungsverwaltung